令和2年度　愛知県新人体育大会ラグビーフットボール競技名北支部予選会

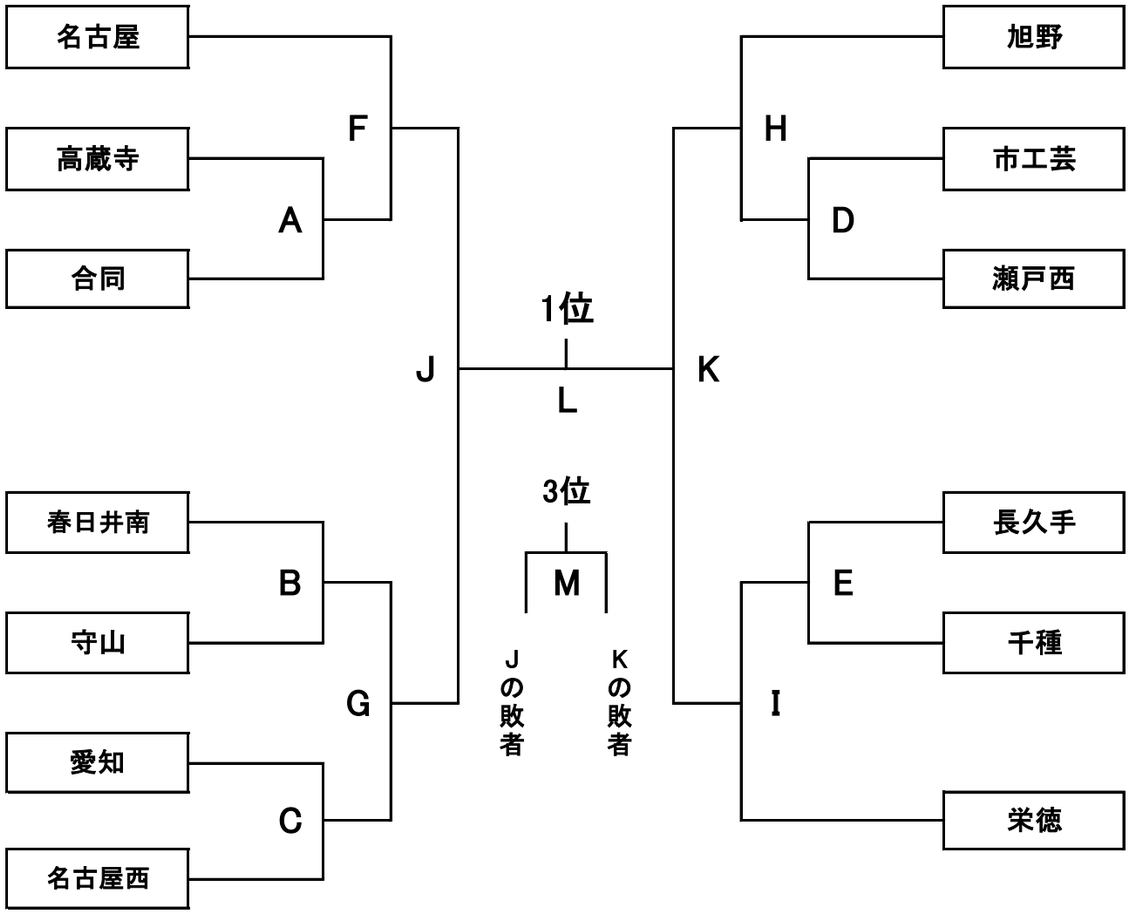

	月・日・曜						キックオフ			会場	レフリー
A	12	月	12	日	土	曜	15	:	00	瀬戸西	石澤
B	12	月	12	日	土	曜	12	:	15	長久手	水野竜
C	12	月	12	日	土	曜	13	:	30	長久手	的場
D	12	月	12	日	土	曜	13	:	45	瀬戸西	山下昂
E	12	月	12	日	土	曜	11	:	00	長久手	大迫
F	12	月	19	日	土	曜	14	:	00	名古屋	
G	12	月	19	日	土	曜		:		千種or長久手	
H	12	月	19	日	土	曜	15	:	15	名古屋	
I	12	月	19	日	土	曜		:		千種or長久手	
J	12	月	26	日	土	曜		:			
K	12	月	26	日	土	曜		:			
L	1	月	9	日	土	曜		:			
M	1	月	9	日	土	曜		:			
N	12	月	26	日	土	曜		:			
O	12	月	26	日	土	曜		:			
P	1	月	9	日	土	曜		:			
Q	1	月	9	日	土	曜		:			

合同　（旭丘　春日井）

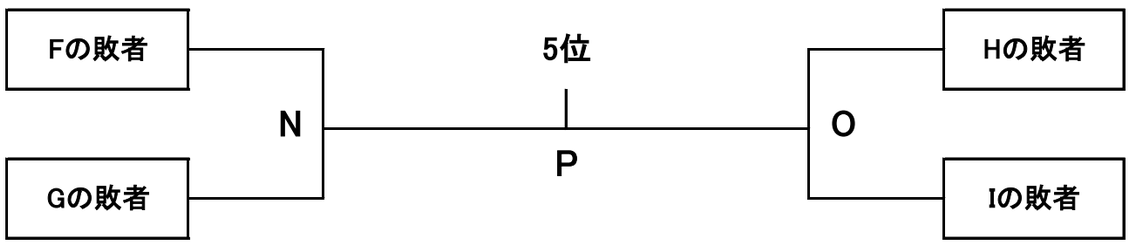

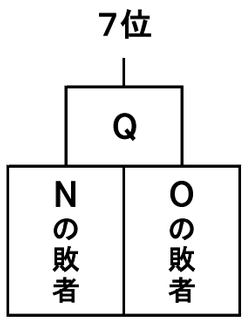

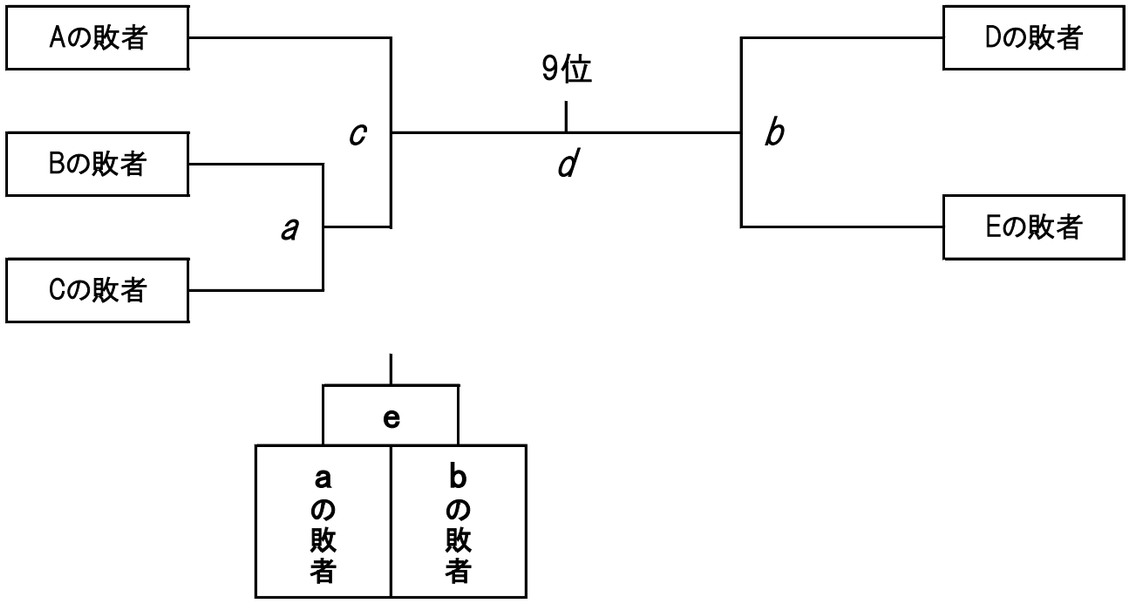

	月・日・曜	キックオフ	会場	レフリー
a	12 月 19 日 土 曜	:	千種or長久手	
b	12 月 19 日 土 曜	:	千種or長久手	
c	12 月 26 日 土 曜	:		
d	1 月 9 日 土 曜	:		
e	12 月 26 日 土 曜	:		